ColtAir

SCHEDA PRODOTTO | **COLTAIR**

VENTILAZIONE MODULARE, PER RAFFRESCAMENTO LOCALIZZATO, RISCALDAMENTO E RECUPERO DI CALORE

DESCRIZIONE PRODOTTO

ColtAir è un sistema di ventilazione modulare decentralizzato, che immette aria fresca dall'esterno, per miscelarsi con l'aria interna o che la può completamente rigenerare. Alternativamente può essere indirizzata direttamente al locale sottostante. Il sistema, disponibile in tre dimensioni, può essere configurato in diverse tipologie.
I campi di utilizzo tipici di ColtAir sono le industrie di ogni tipo, come anche centri commerciali, magazzini, sale per eventi, etc.
È inoltre adatto in interventi per edifici di nuova costruzione, ristrutturazioni o ammodernamento.
ColtAir è costituito da una vasta gamma di componenti modulari singoli in alluminio ultraleggero, i quali sono combinati a parti minori in acciaio zincato o inox.
ColtAir viene installato in un sistema che risponde esattamente alle vostre esigenze e desideri. Grazie alla sua struttura modulare, ColtAir si adatta ad ogni condizione strutturale; questo sistema ha infatti un design che colpisce per la sua duttilità.

COMPONENTI (SELEZIONE)

- Ventilatori assiali e radiali (Y/☐, tecnologia EC)
- Filtro (fino a classe F9)
- Riscaldatore
- Camere per ricircolo d'aria o aria miscelata
- Silenziatore
- Parti diverse del canale e pezzi speciali di formazione linea
- Griglie di immissione aria o di estrazione
- Terminale di uscita a tetto e /o a parete per aria di ricircolo e aria estratta

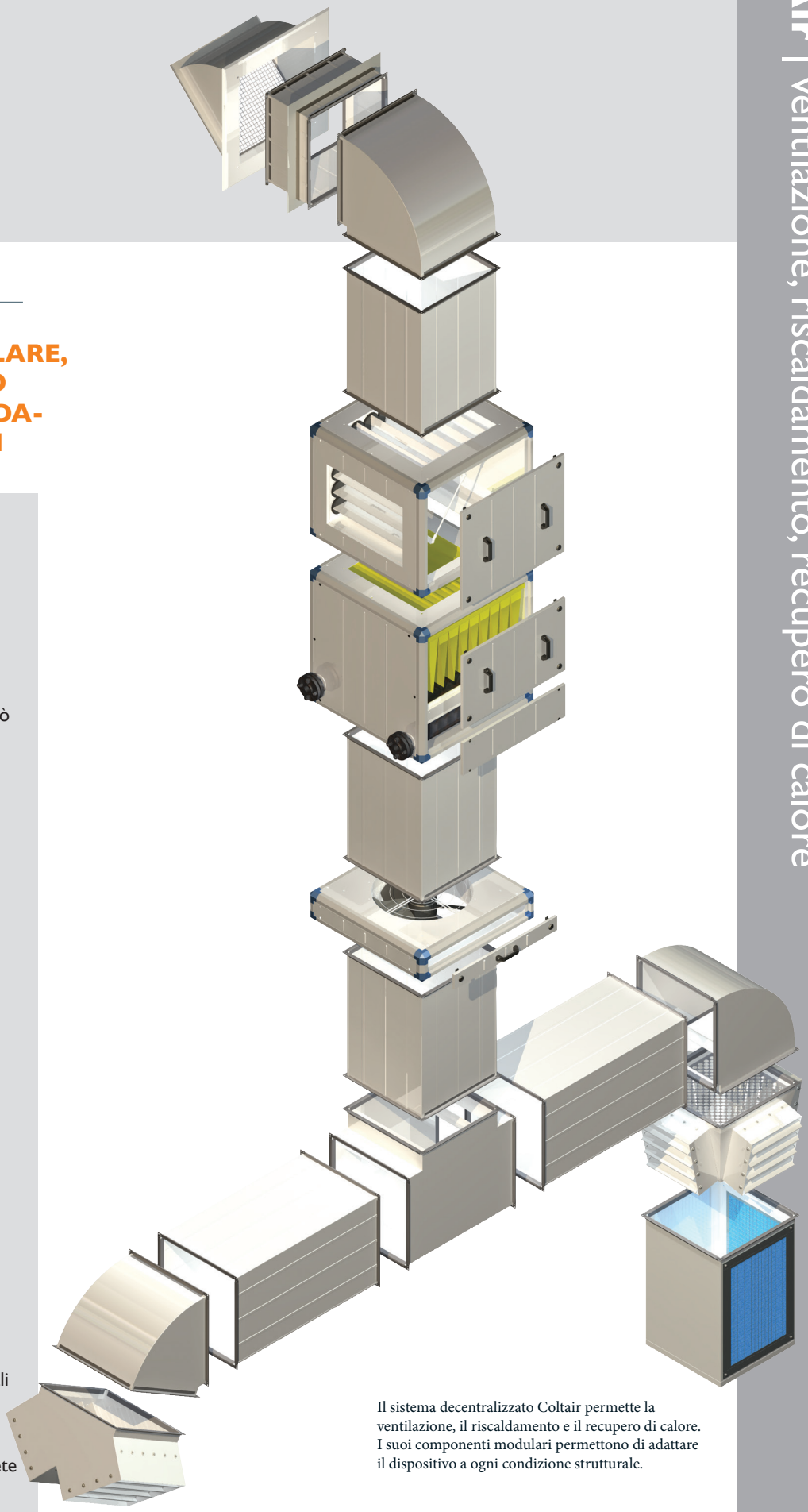

Il sistema decentralizzato Coltair permette la ventilazione, il riscaldamento e il recupero di calore. I suoi componenti modulari permettono di adattare il dispositivo a ogni condizione strutturale.

DATI

Dati tecnici	Elementi passivi (mm)	Elementi attivi (mm)	Flusso del volume nominale (m^3/h)
dimensione 05	520 x 520	800 x 800	5.000 e più
dimensione 07	750 x 750	1020 x 1020	10.000 e più
dimensione 09	900 x 900	1315 x 1315	15.000 e più

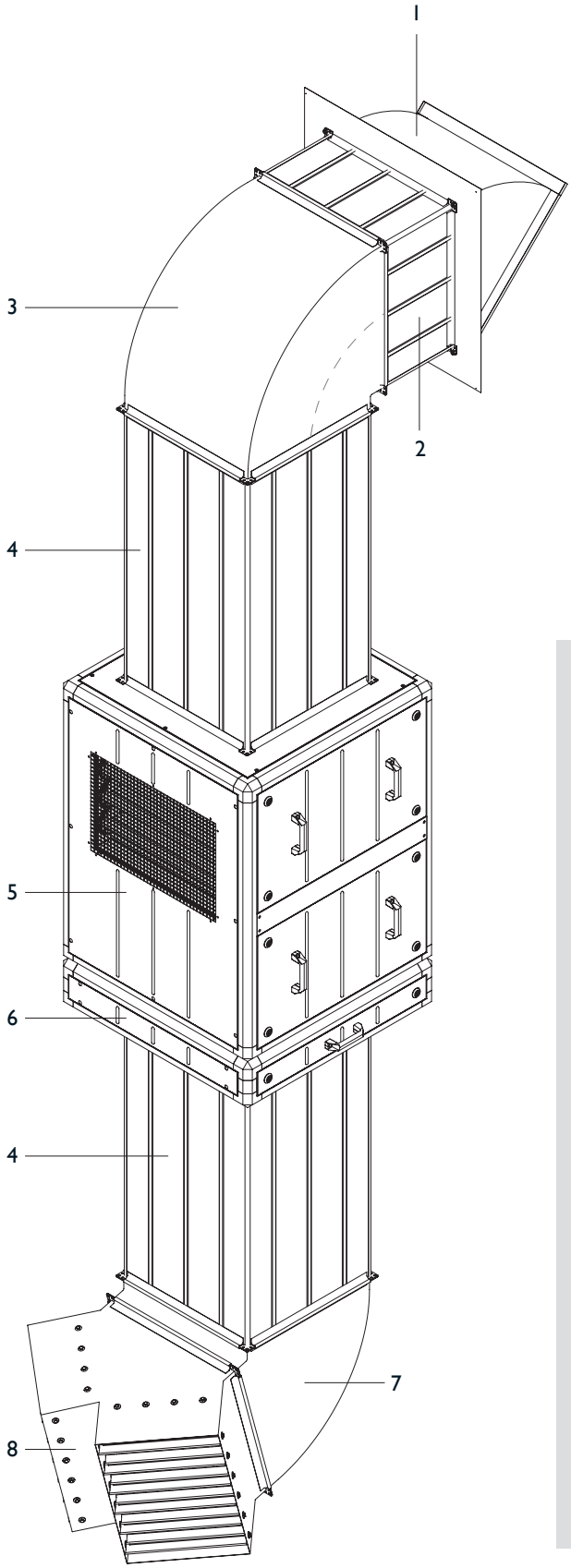

1 Terminale a parete 45°, con protezione antipioggia e griglia anti-volatili, in alluminio e acciaio inossidabile, con flangia a parete integrata
2 Raccordo per allacci al terminale a parete, 300 mm, alluminio
3 Curva a 90° in alluminio , con deflettore – per una massima efficienza
4 Raccordo 1000 mm, alluminio, a scelta con telaio in acciaio zincato o acciaio inossidabile
5 Unità aria miscelata e unità filtro, in alluminio, a tenuta stagna, ricircolo a variazione continua, filtro da G4 a F9
6 Ventilatore assiale 230 V alloggiato in cassone di alluminio, insonorizzato in modo aerodinamico – per una massima efficienza
7 Curva 75°in alluminio, con deflettore – per una massima efficienza
8 Griglia di immissione in uscita a due pezzi, con lamelle in alluminio, fissabili singolarmente in orizzontale o verticale, concepite per il massimo effetto di deviazione dell'aria

RAFFRESCAMENTO IN ESTATE

Il dispositivo CoolStream è un sistema di raffrescamento naturale che si basa sul principio del raffreddamento dell'aria attraverso l'evaporazione diretta dell'acqua. I costi di investimento e quelli operativi generati dal raffrescamento per evaporazione sono molto più contenuti rispetto a quelli relativi ai sistemi più comuni. La combinazione con ColtAir permette un funzionamento tutto l'anno a basso consumo energetico – incluso un sistema di controllo per tutto il sistema. In questo modo, si pensa a risparmiare denaro, a salvaguardare il clima e ad assicurarci un futuro.

"People feel better in Colt conditions."

Potete trovare più informazioni su Colt consultando il sito:www.coltgroup.com

ColtAir_11–08 – tutti i diritti riservati © Colt International Licensing Limited 2008